PRO NORM

CONFORMITÉ SANITAIRE

GARANTIE

Référence : **104010218**

RÉDUCTEUR DE PRESSION À MEMBRANE ÉCROU TOURNANT MÂLE 3/4" AVEC MANOMÈTRE

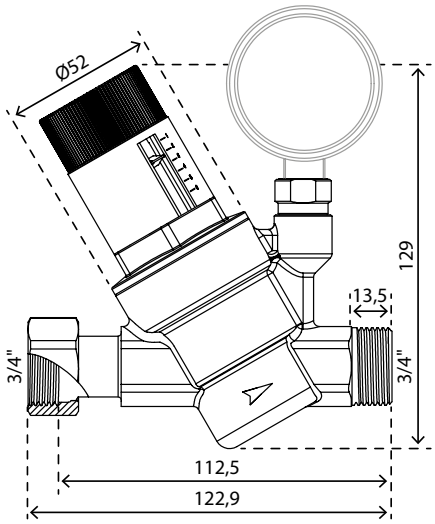

- **• RACCORDEMENT PAR ECROU TOURNANT POUR UNE INSTALLATION FACILITÉE**
- **• MONTAGE TOUTES POSITIONS**
- **• LIVRÉ MONTÉ AVEC MANOMÈTRE (DE 0 À 10 BARS) ORIENTABLE 8/13 POUR S'ADAPTER À TOUTES LES POSITIONS**
- **• PRESSION D'ENTRÉE MAXI : 25 BARS**
- **• CORPS EN LAITON CW617N NICKELÉ NORMÉ EUROPÉEN**
- **• CONFORME ACS**
- **• GARANTIE 3 ANS**

DESCRIPTION	Modèle standard Ecrou tournant - Mâle 3/4" livré monté avec manomètre (de 0 à 10 bars) orientable 8/13 pour s'adapter à toutes les positions - Pression d'entrée maxi : 25 bars . - Pression de réglage aval de 1,5 à 5,5 bars (pré-réglé à 3 bars). - Montage toutes positions. - Corps en laiton CW617N nickelé - Conforme à la norme ACS. - Garantie 3 ans.
CARACTÉRISTIQUES	Modèle standard Ecrou tournant Mâle 3/4". Manomètre (0 à 10 bars) orientable 8/13. Pression d'entrée 25 bars maxi. Pression de réglage aval de 1,5 à 5,5 bars (pré-réglé à 3 bars). Corps en laiton CW617N nickelé Norme ACS Garantie 3 ans.
APPLICATIONS	Adduction d'eau
CONDITIONS D'UTILISATION	Pression max : 25 bars Température max : +80°C Pression de sortie : de 1,5 à 6 bars
COMPATIBILITÉ	Conforme pour un usage sur réseau d'eau potable
PRÉCAUTION D'EMPLOI	Raccordements sur des filetages 3/4" Les étanchéités doivent être réalisées avec du téflon ou de la résine anaérobie

SPECIFICATIONS D'INSTALLATION	Permet de distribuer de l'eau dans une habitation.
	N'est pas adapté pour une application autre que celle décrite cidessus. Applications avec des produits autres que l'eau.
PRESCRIPTION DE POSE	Nettoyer et purger soigneusement les tuyauteries de tous résidus. Vérifier l'alignement des canalisations pour que le bloc réducteur ne subisse la moindre contrainte mécanique. Poser le bloc réducteur dans le sens de l'écoulement du fluide (sens de la flèche sur le produit). Contrôler la dureté de l'eau : si l'eau est calcaire, prévoir l'installation d'un appareil de traitement de l'eau. Le couple de serrage doit être adapté (20 N.m max). L'étanchéité doit être réalisée avec du téflon ou de la résine anaérobie. Ne pas utiliser des autres produits comme la filasse et la pâte à joint sur une installation sanitaire.